Voll-, Leer- und Bedarfmelder **für senkrechte Einbaulage**
mit Schutzrohr
mit **KD** (Kugellager und Dichtring am Rohrende) **für beliebige Einbaulage**

Signalkontakt	2 A / 250V AC potenzialfrei
Schutzart	IP66 nach DIN EN 60529
Wartung	keine

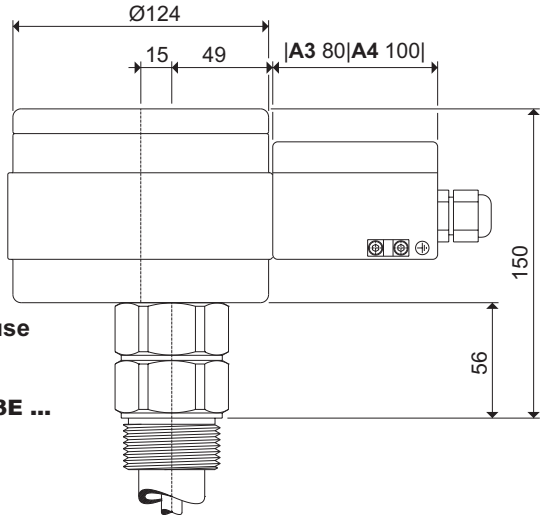

A3 oder **A4**
Rund-Gehäuse

Bestellcode
DF28AnCnG3E ...

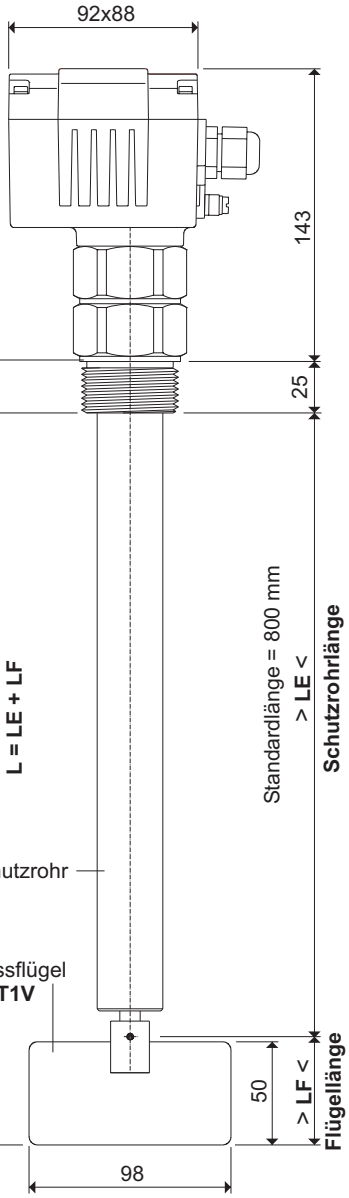

A1 oder **A2**
Kompaktgehäuse

Bestellcode
DF28A1CnG3AT1V

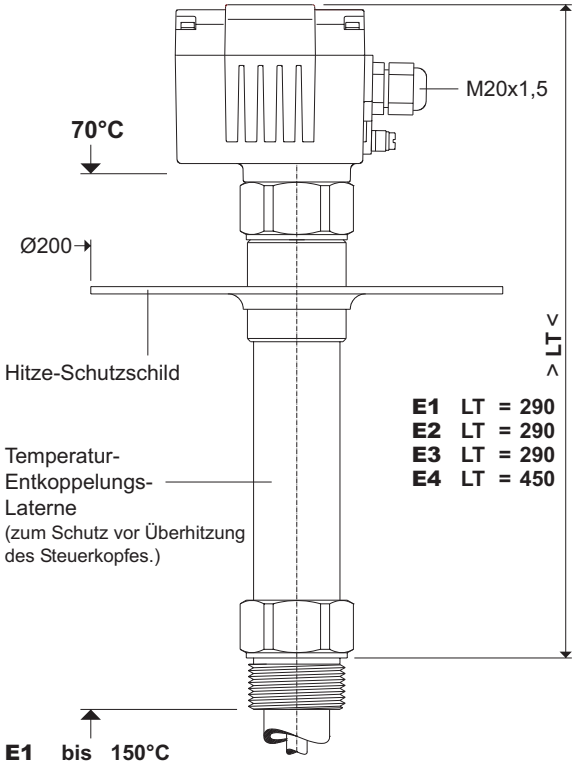

E1 LT = 290
E2 LT = 290
E3 LT = 290
E4 LT = 450

E1 bis 150°C
E2 bis 200°C
E3 bis 260°C
E4 bis 500°C

Weitere technische Daten finden Sie in der Geräteinformation **DF-GI-..**

Drehflügel-Füllstandanzeiger

Füllstand-Grenzschalter für Schüttgüter

DF28

4 Gehäuse-Ausführungen

Gehäuse-Auswahl

A1	Alu-Kompaktgehäuse	Standard und ATEX Ex Staub
A2	Edelstahl-Kompaktgehäuse	Standard und ATEX Ex Staub
A3	Aluminium-Rundgehäuse	ATEX Ex II 1D2G/2GD EEx de IIB T6 T70°C IP66 Gas+Staub
A4	Edelstahl-Rundgehäuse	ATEX Ex II 1D2G/2GD EEx de IIB T6 T70°C IP66 Gas+Staub

Auswahl der Optionen

Bescheinigungen, Zertifikate, Zulassungen

- B0 Standard und ATEX Ex II 3/3D T80°C IP66 Staub
- B1 ATEX Ex II 1/2D T80°C IP66 Staub .....
- B2 ATEX Ex II 1D T70°C IP66 Staub [D2] .....
- B3 ATEX Ex II 1/3D T80°C IP66 Staub .....
- B9 weitere Zulassungen ..... auf Anfrage

Betriebsspannung

- C1 220...240V AC (50...60Hz) .....
- C2 110...120V AC (50...60Hz) .....
- C3 48V AC (50...60Hz) .....
- C4 24V AC (50...60Hz) .....
- C5 24V DC .....
- C9 Sonderspannung ..... auf Anfrage

Selbst-Überwachung

- D0 ohne Überwachung
- D1 Funktions-Überwachung .....
- D2 Spannungs-Überwachung .....

Signal-Leuchten [1]

- H0 Standard = mit Funktions-LED's...
- H1 Kalotte für Funktions-LED's .....
- H2 Signal-Leuchte, LED grün .....
- H8 große Signal-Leuchte, LED grün .

Schüttgut-Temperatur

- E0 Standard = -25°C...+80°C [2] ..
- E1 -25°C...+150°C .....
- E2 -25°C...+200°C .....
- E3 -25°C...+260°C .....
- E4 -25°C...+500°C [1].....
- E7 Geräteheizung 2,5 Watt [1] .....
- E9 ...+1000°C [1] ..... auf Anfrage

Behälter-Druck

- P0 Standard = -0,5...5 bar [3]..
- P1 -0,5 bar...10 bar .....
- P2 -0,1 bar...10 bar [4] .....
- P5 -0,9 bar...1 bar [4] .....
- P6 -0,9 bar...10 bar .....
- P7 -0,9 bar...10 bar [4] .....

Prozess-Anschluss .....

G2	Gewinde **G1¼"** DIN/ISO 228	X	X
G3	Gewinde **G1½"** DIN/ISO 228	X	X
G9	andere Gewinde ..... auf Anfrage		
F1	Flansch **F70** Ø110, 4xØ9, Lk90	X	X
F2	Flansch **F100** 150x150, 4xØ18, Lk170	X	X
F5	Flansch DN32 PN 10	X	X
F6	Flansch DN100 PN 6		X

Werkstoff Prozess-Anschluss

- A Aluminium
- E Edelstahl
- X andere Werkstoffe..... auf Anfrage

Messflügel

M0	ohne Messflügel				
S2	Muffen-Flügel	120x30 schräg	X	X	G2, G3 ..... und alle Flansche
M2	Muffen-Flügel	90x40		X	G3 ..... und alle Flansche
T0	Flügel T220	68x220	X		F1, F2, F6, F7 ..... nur für senkrechte Einbaulage
T1	Flügel T50	98x50	X	X	F2, F6, F7
T2	Flügel T100	98x100		X	F2, F6, F7
T5	Flügel T250	250x100	X		
TG	Flügel TG	98x8		X	F2, F6, F7
T8	Gummiflügel [1]	250x98	X		
X1	Flügel X50	98x50	X		F2, F6, F7
X2	Flügel X100	98x100	X		F2, F6, F7
X3	Flügel X200	180x100	X		
K1	Klapp-Flügel T230	200x30	X		G2, G3 ..... und alle Flansche
M9	andere Messflügel .... auf Anfrage				

Messflügel passt durch die Öffnung von:

Flügelverstärkung

- ohne Verstärkung
- V mit Verstärkung

Alle größeren Flügelabmessungen können **nicht** durch die Öffnungen gesteckt und müssen von Innen montiert werden.

Auslegerlänge und Werkstoff, Standardlänge = 800 mm, Codebeispiel = **LE0800**

- LE Schutzrohr aus Edelstahl ..... je angefangene 100 mm
- 0 0 0 0 gewünschte Länge in mm eintragen, letzte Ziffer immer **0**
  min. 250 mm, max. 6000 mm
- KD mit Lagerung und Dichtring am Ende des Schutzrohres .....

Standard mit

- R0 Dichtring aus NBR, schwarz .....
  geeignet für den größten Teil der Schüttgüter

Optionen nur für spezielle Anwendungen:

- R1 Dichtring aus Viton/Teflon/VA ....
- R2 Dichtring aus NBR, hell FDA .....
- R5 Dichtring aus Teflon .....
- R9 andere Dichtringe auf Anfrage
- Rn hinter die Anschluss-Auswahl anhängen z.B. **G3ER2**

- Z Lager aus Edelstahl .....
  hinter Anschluss anhängen z.B. **G3EZ**

DF28 ← **Bestellcode**

Zubehör

- **DF-SH** Wetterschutzhaube aus PVC, RAL 7001 ....
  nur zugelassen für Zone 22 und zonenfrei
- **DF-SM2** Sechskant-Mutter **G1¼"**.....
- **DF-SM3** Sechskant-Mutter **G1½"** .....

Werkstoff Mutter

- A Aluminium
- E Edelstahl

- **DF-KV1** 2. Standard-Kabelverschraubung .....
- **DF-KV2** 2. Ex-Kabelverschraubung .....

[D2] nur lieferbar zusammen mit **D2** oder **D1**
[1] **nicht** lieferbar gemeinsam mit **B1**, **B2**, **A3** und **A4**
[2] max. Schüttguttemperatur bei **B2** = -20°C...+45°C
[3] Behälterdruck bei **B1, B2** und **B3** = -0,08bar...+0,08bar (-80...+80mbar)
[4] mit Druck-Entkoppelungs-Laterne **DF-P2, -P5** und **-P7** (Drucktrennung)
!!! für den Differenzdruck-Einsatz mit **B1**, **B3**, **A3** und **A4** **!!!**

CE Alle Geräte sind zertifiziert.

B0, D0, H0, E0, P0, R0 und M0 werden im Bestellcode **nicht** benötigt.